Numer artykułu
EB10456757

26.04.2024/19:02

https://www.eibabo.com/pl/wago/zacisk-przepustowy-0-5-6-10qmm-szary-2l-przepustowy-blok-zacisko w-7-5-mm-41a-2006-1201-eb10456757

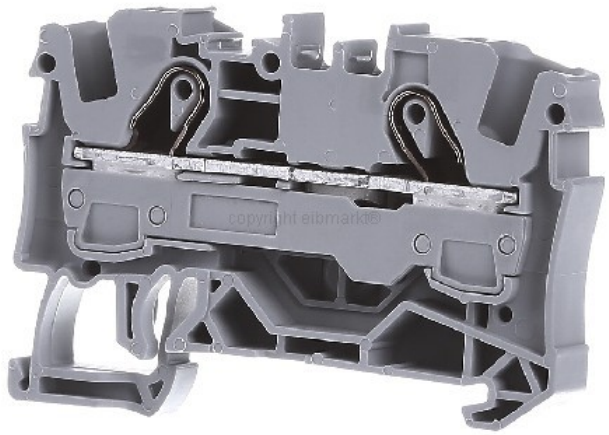

Zacisk przepustowy 0,5-6/10qmm szary, 2L - Przepustowy blok zacisków 7,5 mm 41A 2006-1201

WAGO
2006-1201
4017332999649 EAN/GTIN

1,25 USD plus VAT.**
plus **Koszty wysyłki**

4-5 dni* (USA)

Prąd znamionowy In 41 A, Napięcie znamionowe 800 V, Liczba pięter 1, Liczba miejsc zaciskowych na piętro 2, Sposób montażu Szyna DIN TH35, Materiał korpusu izolacyjnego Termoplastik, Temperatura robocza 105 °C, Szerokość 7,5 mm, Wysokość 57,4 mm, Głębokość 32,9 mm, Wersja sprawdzona pod względem wybuchowości "Ex e tak, Wymagana płytka końcowa tak, Kolor szary, Piętra wewnętrznie zmostkowane nie

TWOJE KORZYŚCI

HANDEL GLOBALNY
Film eibmarkt®

99% ZADOWOLONYCH KLIENTÓW
> 500 000 klientów na świecie

DHL TRACK & TRACE
Śledzenie przesyłki

OBSŁUGA REKLAMACJI
Uczciwie i w 100% bezpiecznie

25 LAT DOŚWIADCZENIA
W globalnej sprzedaży wysyłkowej

CHAT DO ZLECENIA
Z historią zlecenia

KRÓTKI CZAS DOSTAWY
Towar magazynowy

ODSTĄPIENIE OD UMOWY
W ciągu 14 dni

OCHRONA DANYCH
Gwarancja

© 1997-2024 eibmarkt.com GmbH - Kemmlerstrasse 1 - 08527 Plauen - Niemcy

eibabo® i **eibmarkt®** to zarejestrowane i podlegające ochronie marki EIBMARKT® GmbH Holding (www.eibmarkt.de). eibabo® to przedsięwzięcie eibmarkt.com GmbH. eibmarkt.com GmbH jest w 100% spółką-córką EIBMARKT® GmbH Holding

* Wskazówka dot. czasu dostawy: Dzień = poniedziałek - piątek, oprócz dni wolnych w Bawarii lub Saksonii. Towar wysyłamy również w soboty (DHL).
** Metody płatności zależą od kraju. W przypadku dostaw do krajów spoza UE do wszystkich cen trzeba doliczyć koszty wysyłki i opłat celnych albo inne koszty dodatkowe (importowy podatek VAT).
*** Oszczędność w stosunku do RRP = sugerowana cena detaliczna producenta. RRP to cena sugerowana sprzedawcom detalicznym przez producenta, importera lub hurtownika jako cena odsprzedaży dla klienta. RRP nazywana jest również ceną katalogową i definiowana jako najwyższa możliwa cena, jaką kupujący zapłaciłby za dany produkt przed uwzględnieniem wszelkich rabatów (Źródło cen cennikowych brutto: Niemcy).

eibabo® sklep techniczny Smart Home
eibabo® tanie artykuły elektryczne przez internet
eibabo® kupuj tanie artykuły elektryczne online